TOILETZITTING
SUND

SKU 097322

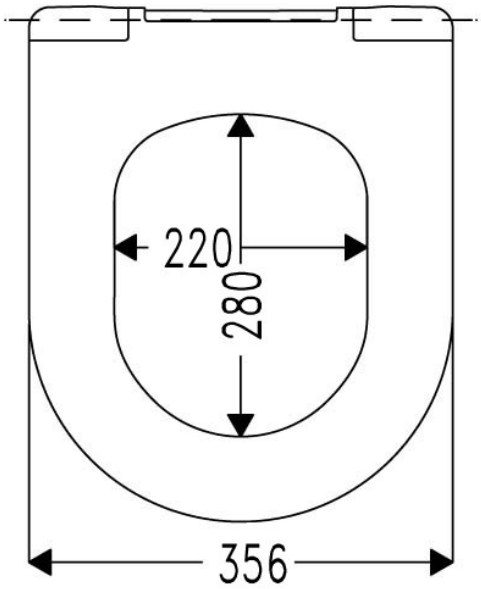

COPYRIGHT VAN MARCKE LOGISTICS NV – 06.09

Rev.
Afmetingen en assortiment kunnen worden gewijzigd zonder voorafgaandelijk bericht

TOILETZITTING
SUND

SKU 097322

Materiaal

urea 131.5 duroplast

Kleur

wit

Kenmerken

– de softclose is een zitting met een remsysteem op de scharnieren
– op dit remsysteem geldt een garantie van 10 jaar
– hieronder een detail van de scharnieren

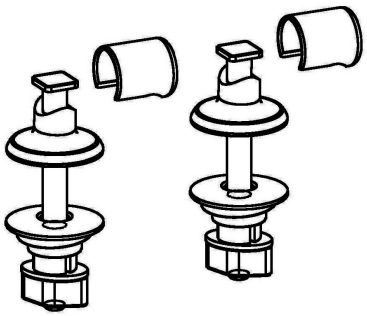

Referentie

L6A101C1601Y

COPYRIGHT VAN MARCKE LOGISTICS NV – 06.09

Afmetingen en assortiment kunnen worden gewijzigd zonder voorafgaandelijk bericht